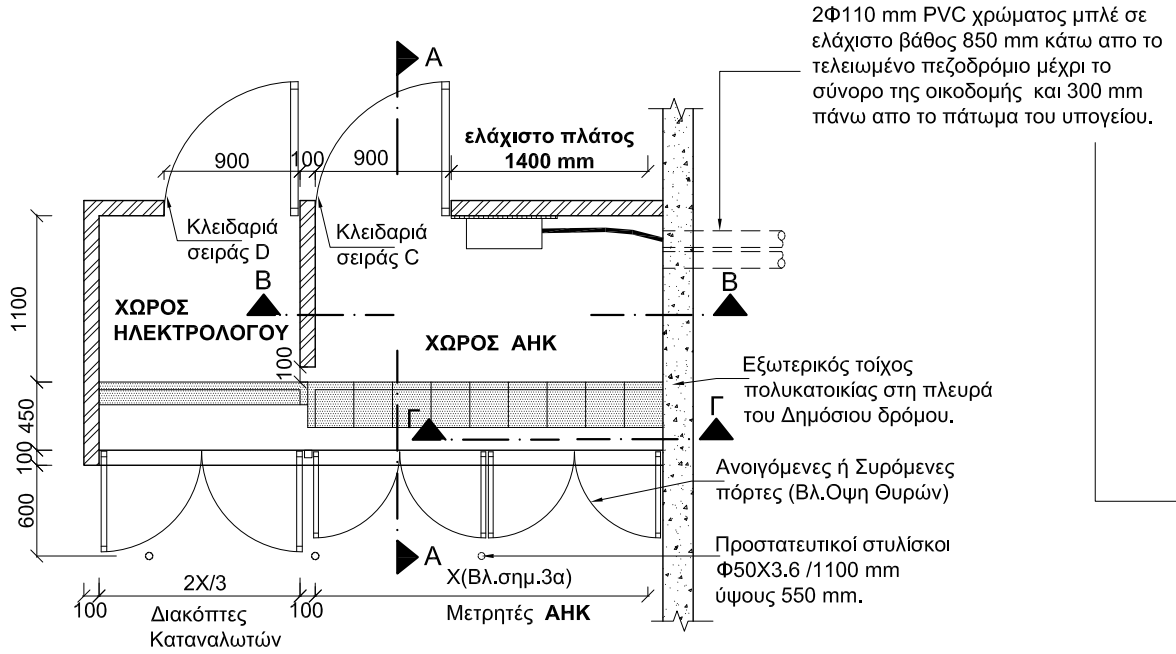

ΚΑΤΟΨΗ

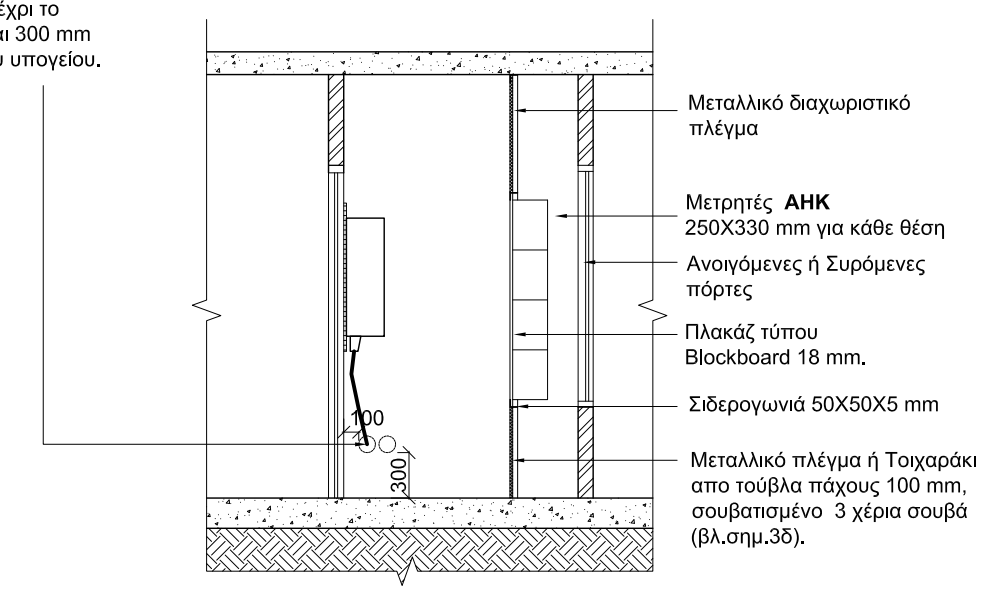

ΤΟΜΗ Α-Α

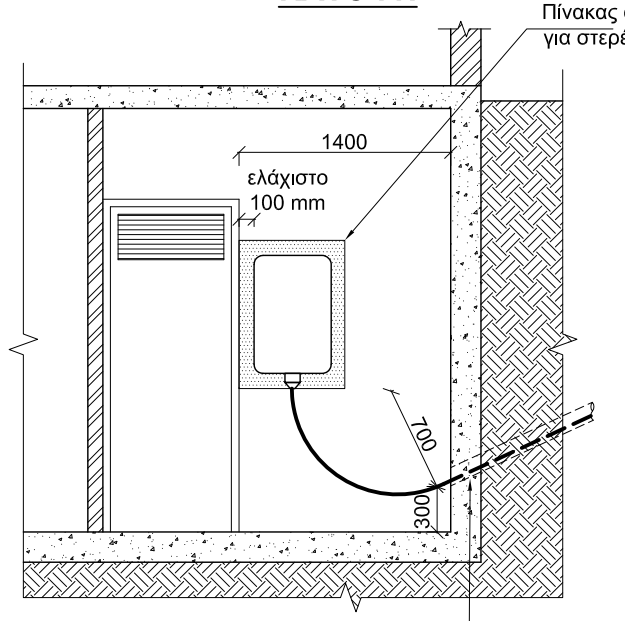

ΤΟΜΗ Β-Β

2Φ110 mm PVC χρώματος μπλέ σε ελάχιστο βάθος 850 mm κάτω απο το τελειωμένο πεζοδρόμιο μέχρι το σύνορο της οικοδομής και 300 mm πάνω απο το πάτωμα του υπογείου.

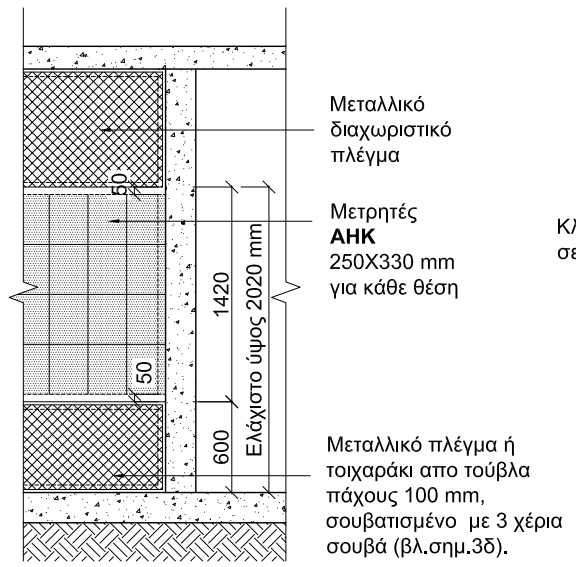

ΤΟΜΗ Γ-Γ

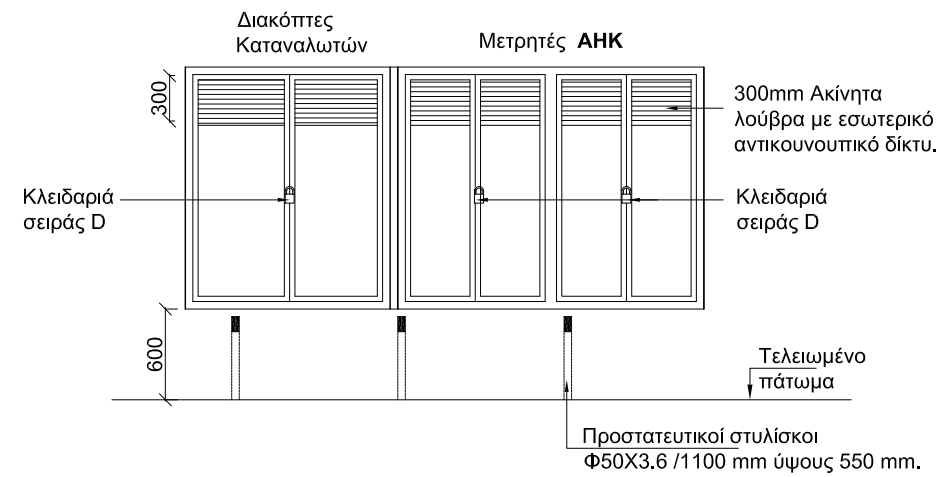

ΟΨΗ ΘΥΡΩΝ ΣΤΟΥΣ ΔΙΑΚΟΠΤΕΣ ΚΑΤΑΝΑΛΩΤΩΝ ΚΑΙ ΜΕΤΡΗΤΩΝ ΑΗΚ

ΣΗΜΕΙΩΣΕΙΣ:

1) ΧΩΡΟΘΕΤΗΣΗ / ΣΩΛΗΝΕΣ

α. Τα δωμάτια μετρητών συστήνεται να εφάπτονται του τοίχου αντιστήριξης πρός τον Δημόσιο δρόμο.

β. Οι σωλήνες της ΑΗΚ πρέπει να διέρχονται κάτω απο κοινόχρηστους χώρους και χώρους στάθμευσης. (όχι αποθήκες , όχι τουαλέτες)

γ. Οι θέσεις εισόδου στους διάφορους χώρους μπορούν να διαφοροποιηθούν σε συνεννόηση με την ΑΗΚ .

δ. Οι σωλήνες του ηλεκτρολόγου (ιδιωτική εγκατάσταση) δεν πρέπει να διασταυρώνουν σωλήνες καλωδίων της ΑΗΚ.

2) ΔΟΜΙΚΑ

α. Οι εσωτερικές πόρτες θα είναι απο μεταλλικό πλέγμα και περιμετρικό πλαίσιο απο σιδερογωνιά 50Χ50Χ3 mm.

β. Οι εξωτερικές πόρτες να είναι ξύλινες ή μεταλλικές ή αλουμινένιες γεμάτες. Στο πάνω μέρος να έχουν 300 mm ακίνητα λούβρα με εσωτερικό αντικουνουπικό δίκτυ .

γ. Οι εσωτερικοί τοίχοι να είναι σουβατισμένοι 1ο,2ο,3ο χέρι σουβά και να βαφούν με δυο χέρια βαφής εμάλσιον (άσπρο χρώμα) πρώτης ποιότητας.

δ. Η επιφάνεια του πατώματος να είναι ομαλή.

ε. Στό δωμάτιο μετρητών (πάτωμα , οροφή , τοίχους) να μήν τοποθετούνται φρεάτια ή σωλήνες αποχέτευσης ή ύδρευσης κ.τ.λ.

3) ΗΛΕΚΤΡΟΛΟΓΙΚΑ

α. Η διαστάση **'Χ'** (πλάτος ταμπλώ ΑΗΚ)εξαρτάται από τον αριθμό θέσεων των μετρητών

$$X = \underbrace{\left[\frac{\text{αρ. μονοφασικών θέσεων μετρητών}}{4}\right]}_{\text{Ακέραιος αριθμός πρός τα πάνω}} X\ 250$$

Σε περίπτωση όπου το Χ> 3000 mm (περισσότεροι απο 48 μονοφασικοί μετρητές) να επιλεγεί ο κατάλληλος τύπος Δ.Μ.

β. Για συνολικά φορτία μεγαλύτερα των 300 kVA απαιτούνται περισσότερα τροφοδοτικά καλώδια, ασφαλειοκιβώτια και θάλαμος ζυγών. Να επιλέγονται τα κατάλληλα δωμάτια μετρητών πάντα σε συννενόηση με ΑΗΚ.

γ. Να υπάρχει ξεχωριστός φωτισμός στο χώρο της ΑΗΚ, στο χώρο μπροστά απο τους μετρητές ΑΗΚ και του ηλεκτρολόγου.

δ. Σε περιπτώσεις που οι σωλήνες του ηλεκτρολόγου θα περνούν απο το πάτωμα, το κάτω μέρος του διαχωριστικού θα γίνεται από τοιχαράκι μέ τούβλα αντί του μεταλλικού πλέγματος για να καλυφθούν οι σωλήνες.

ε. Η μεταλλική κατασκευή θα κατασκευαστεί και τοποθετηθεί απο τον αιτητή.Θα αποτελείται απο πλαίσια απο σιδερογωνιά 50Χ50Χ5 mm και μεταλλικό πλέγμα.

ζ. Ο πίνακας απο πλακάζ για τους μετρητές προμηθεύεται απο τον αιτητή.

η. Το σχέδιο μπορεί να χρησιμοποιηθεί και για καλώδια παροχής εισόδου/εξόδου (loop in and out).

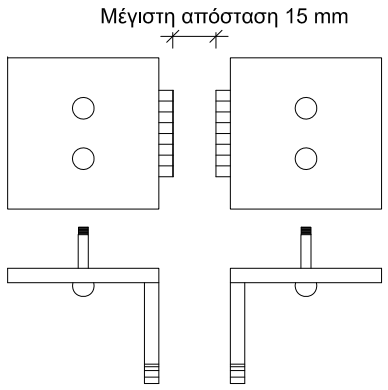

ΛΕΠΤΟΜΕΡΕΙΑ ΚΛΕΙΔΑΡΙΑΣ (ΣΕΙΡΑΣ D)

Γωνιές τύπου "CISA"
κλ.1: 2.5

ΚΑΤΗΓΟΡΙΑ	ΑΡΙΘΜΟΣ ΘΕΣΕΩΝ
ΚΑΤΟΙΚΙΑ (1Φ)	1 ΘΕΣΗ (250Χ330 mm)
ΚΑΤΟΙΚΙΑ (3Φ)< 100Α	2 ΘΕΣΕΙΣ (500Χ330 mm)
ΚΑΤΑΣΤΗΜΑ (3Φ) < 100Α	2 ΘΕΣΕΙΣ (500Χ330 mm)
ΓΡΑΦΕΙΟ (3Φ) < 100Α	2 ΘΕΣΕΙΣ (500Χ330 mm)
ΚΟΙΝΟΧΡΗΣΤΑ (3Φ) <100Α	2 ΘΕΣΕΙΣ (500Χ330 mm)
ΓΙΑ ΦΟΡΤΙΑ ΠΕΡΑΝ 100Α-3Φ ΠΙΝΑΚΑΣ ΜΕΤΡΗΤΙΚΗΣ ΔΙΑΤΑΞΗΣ	ΑΠΑΙΤΟΥΜΕΝΟΣ ΧΩΡΟΣ (800Χ1200 mm)
ΕΠΙΠΡΟΣΘΕΤΕΣ ΘΕΣΕΙΣ ΓΙΑ ΑΗΚ	2 ΘΕΣΕΙΣ ΓΙΑ ΔΕΚΤΕΣ ΔΙΑΤΙΜΗΣΕΩΝ 1 ΕΩΣ 2 ΘΕΣΕΙΣ ΓΙΑ Θ/Σ(όταν χρειάζεται) 1 ΘΕΣΗ ΓΙΑ ΔΕΚΤΗ 'CHILLER'(όταν χρειάζεται)

ΑΡΧΗ ΗΛΕΚΤΡΙΣΜΟΥ ΚΥΠΡΟΥ — AUTHORITY OF CYPRUS

ΚΕΝΤΡΙΚΑ ΓΡΑΦΕΙΑ / HEAD OFFICE

Τίτλος/Title

ΔΩΜΑΤΙΑ ΜΕΤΡΗΤΩΝ

ΣΕΙΡΑ : ΣΕ ΥΠΟΓΕΙΟ

ΤΥΠΟΣ : ΤΥΠΟΣ ΕΡΜΑΡΙ

ΑΡ. ΜΕΤΡΗΤΩΝ : < 48 ΙΣΟΔΥΝ. ΜΟΝΟΦΑΣΙΚΟΙ

ΔΥΝΑΤ. ΣΥΝ. ΦΟΡΤΙΟΥ : < 300kVA

Σχέδιο/Drawn	Ελεγχος/Checked	Εγκριση/Approved	Ημερομηνία/Date
Α.Γεωργίου	Μ.Κυλίλη	Κ.Κόκκινος Σ.Παπαδούρης	ΦΕΒΡΟΥΑΡΙΟΣ 2012

Κλίμακα/Scale	Αρ.Σχ/Dwg No.	Φύλ./Sheet	Εκδ./Edition
1:50 ,1:2.5	**7540019-9** Παλιός Αρ.Σχ/old drg.No. TQ/257-9	9	1

Ονομα Αρχείου/Filename: F:\DISTRIBUTION CONSTRUCTION\DISTRIBUTION CODE OF PRACTICE\CURRENT ISSUE\U-G 754 000 GR\7540019_1-12.dwgLAYOUT:7540019_9