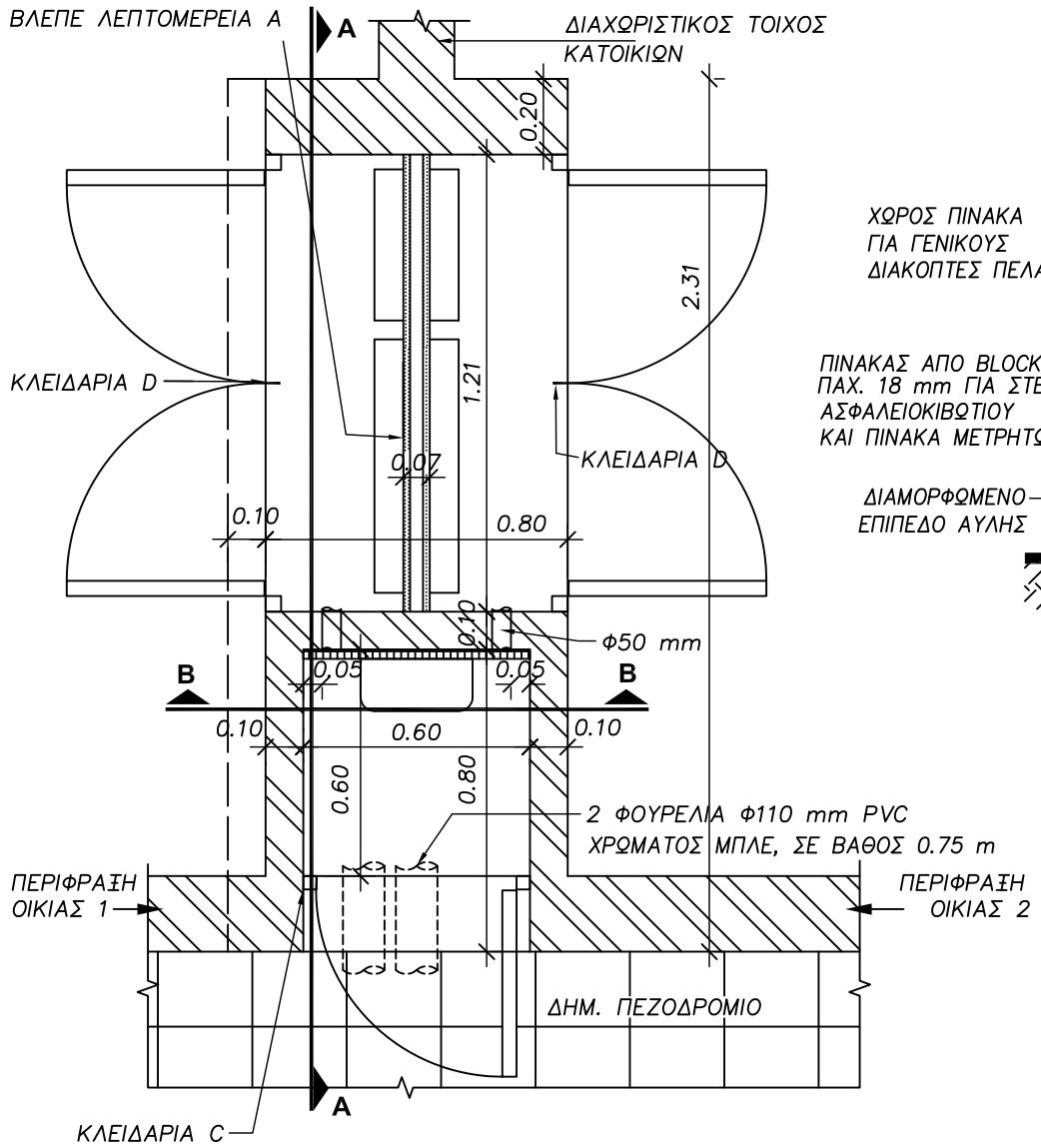

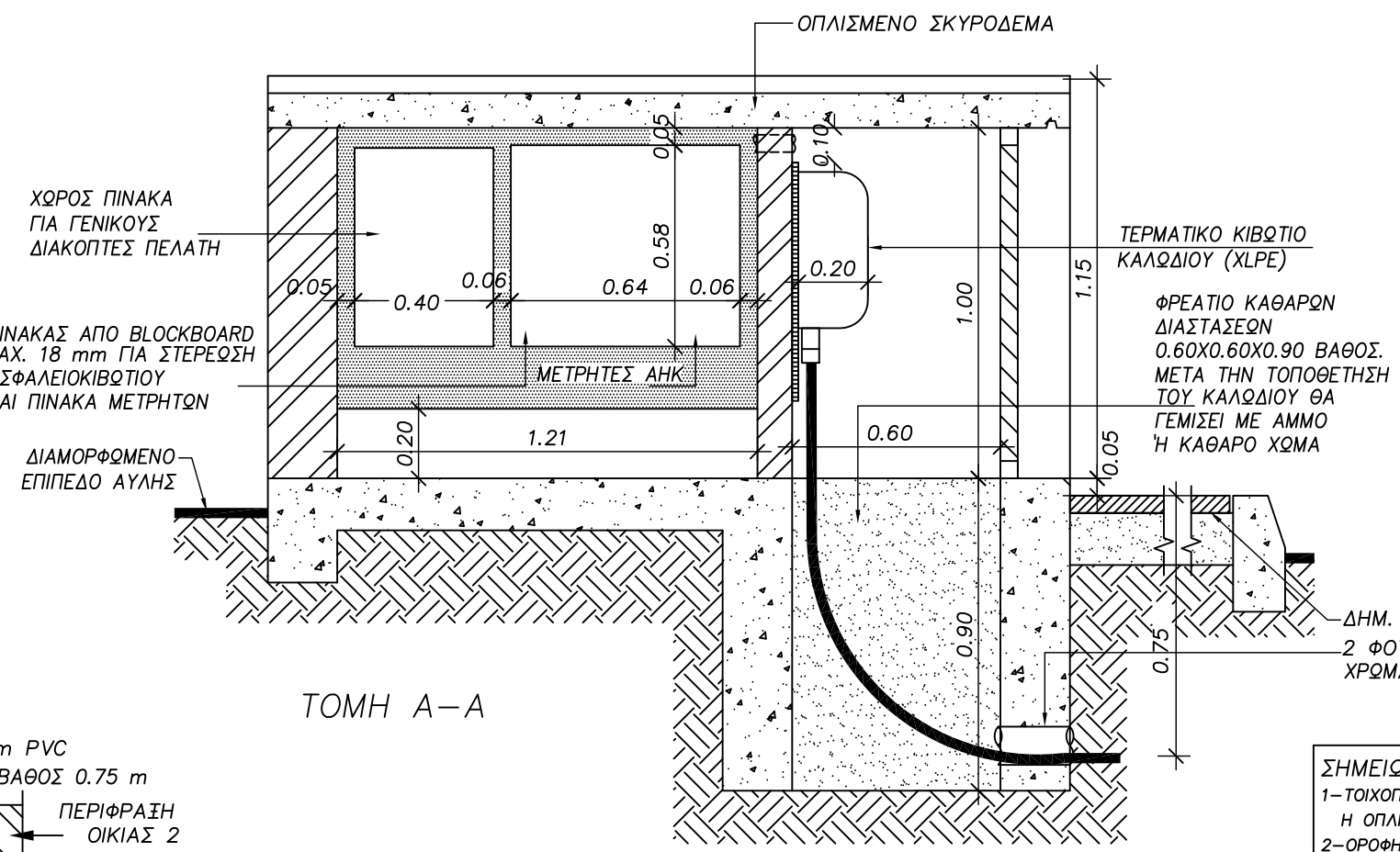

ΤΟΜΗ Α–Α

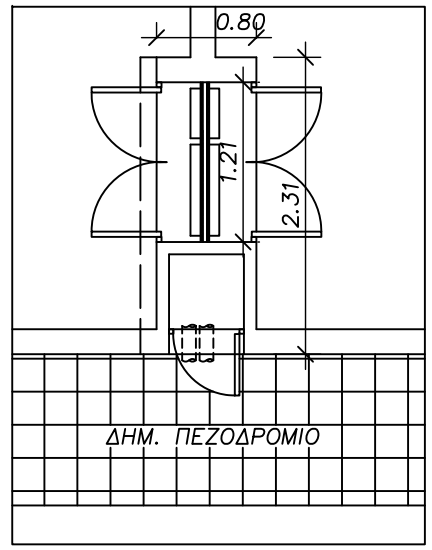

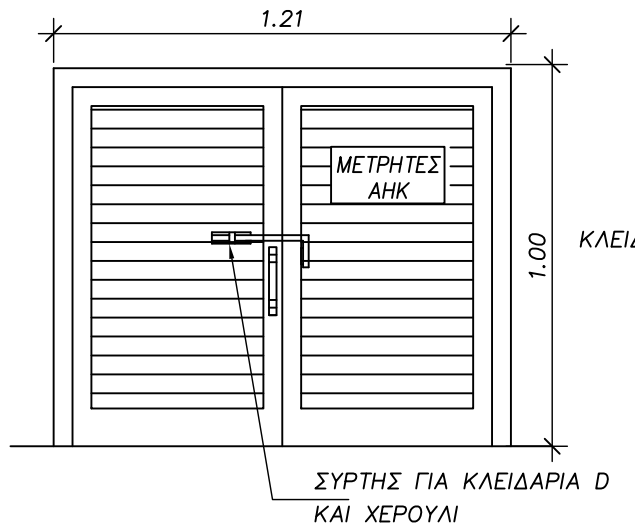

ΟΨΗ ΑΛΟΥΜΙΝΕΝΙΑΣ ΠΟΡΤΑΣ ΣΤΟ ΧΩΡΟ ΑΗΚ–ΗΛΕΚΤΡΟΛΟΓΟΥ

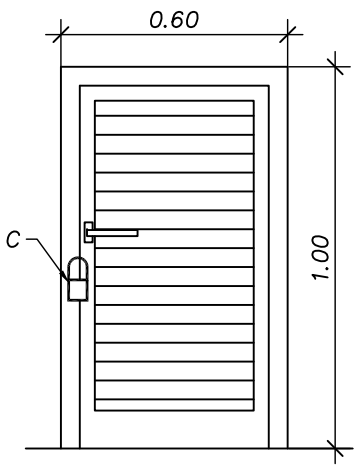

ΟΨΗ ΑΛΟΥΜΙΝΕΝΙΑΣ ΠΟΡΤΑΣ ΧΩΡΟΥ ΑΗΚ

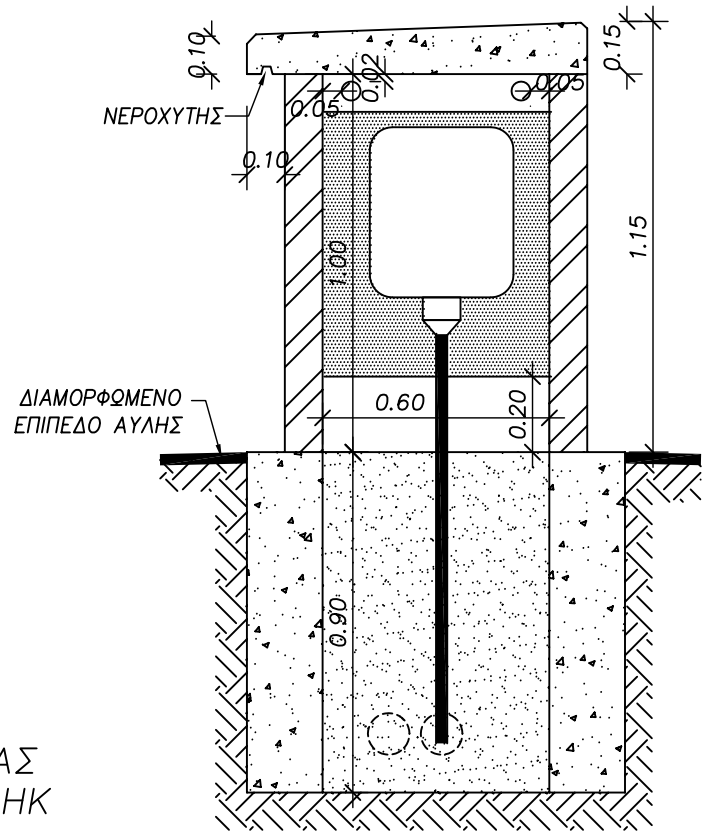

ΤΟΜΗ Β–Β

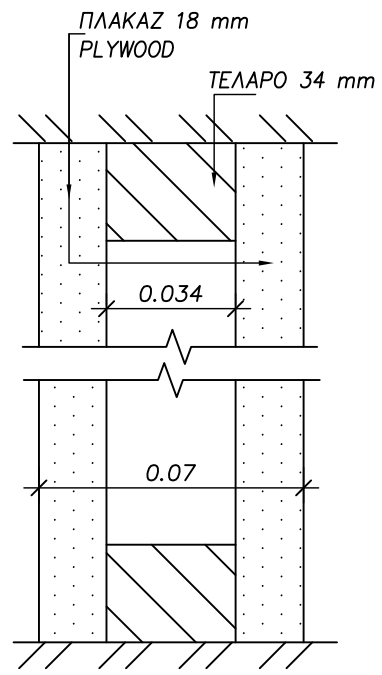

ΛΕΠΤΟΜΕΡΕΙΑ Α
ΚΛΙΜΑΚΑ 1:5

ΣΗΜΕΙΩΣΕΙΣ (ΔΟΜΙΚΑ)

1–ΤΟΙΧΟΠΟΙΙΑ : ΤΟΥΒΛΟ ΔΙΑΤΡΗΤΟ 10 Η 20 cm ,ΤΣΙΜΕΝΤΟΜΠΛΟΚΣ Η ΟΠΛΙΣΜΕΝΟ ΣΚΥΡΟΔΕΜΑ
2–ΟΡΟΦΗ : ΟΠΛΙΣΜΕΝΟ ΣΚΥΡΟΔΕΜΑ
3–ΕΣΩΤΕΡΙΚΑ ΤΕΛΕΙΩΜΑΤΑ :
3 ΧΕΡΙΑ ΣΟΥΒΑΣ ΚΑΙ 2 ΧΕΡΙΑ ΠΟΓΙΑ ΕΞΩΤ. ΧΡΗΣΗΣ
4–ΕΞΩΤΕΡΙΚΑ ΤΕΛΕΙΩΜΑΤΑ : ΣΥΜΦΩΝΩΣ ΟΔΗΓΙΩΝ ΜΕΛΕΤΗΤΗ ΕΡΓΟΥ
5–ΠΟΡΤΑ :
ΜΟΝΟΦΥΛΛΗ ΑΝΟΙΓΟΜΕΝΗ ΑΠΟ ΑΛΟΥΜΙΝΙΟ ΜΕ ΣΤΑΘΕΡΑ

ΕΣΩΤΕΡΙΚΑ ΚΑΙ ΚΛΕΙΔΑΡΙΑ .
ΧΡΩΜΑ: ΤΗΣ ΕΠΙΛΟΓΗΣ ΤΟΥ ΜΕΛΕΤΗΤΗ ΤΟΥ ΕΡΓΟΥ

ΣΗΜΕΙΩΣΕΙΣ (ΗΛΕΚΤΡΟΛΟΓΙΚΑ)

6–ΤΟ ΣΧΕΔΙΟ ΙΣΧΥΕΙ ΓΙΑ ΔΥΟ ΤΡΙΦΑΣΙΚΟΥΣ ΜΕΤΡΗΤΕΣ ΜΕΧΡΙ ΚΑΙ 100Α
7–ΣΤΑ ΦΡΕΑΤΙΑ ΤΗΣ ΑΗΚ ΔΕΝ ΠΡΕΠΕΙ ΝΑ ΕΓΚΑΘΙΣΤΑΝΤΑΙ ΚΑΛΩΔΙΑ ΤΟΥ ΠΕΛΑΤΗ
8–ΟΙ ΠΡΟΝΟΙΕΣ ΓΙΑ ΜΕΤΑΦΟΡΑ ΤΟΥ ΡΕΥΜΑΤΟΣ ΑΠΟ ΤΟΝ ΓΕΝΙΚΟ ΔΙΑΚΟΠΤΗ ΜΕΧΡΙ ΤΗΝ ΚΑΤΟΙΚΙΑ ΕΙΝΑΙ ΕΥΘΥΝΗ ΤΟΥ ΗΛΕΚΤΡΟΛΟΓΟΥ
9–ΤΟ ΣΧΕΔΙΟ ΙΣΧΥΕΙ ΜΟΝΟ ΓΙΑ ΑΣΦΑΛΕΙΟΚΙΒΩΤΙΟ ΜΕΧΡΙ 200Α.
10–ΤΟ ΣΧΕΔΙΟ ΜΠΟΡΕΙ ΝΑ ΧΡΗΣΙΜΟΠΟΙΗΘΕΙ ΚΑΙ ΓΙΑ ΚΑΛΩΔΙΑ ΠΑΡΟΧΗΣ ΕΙΣΟΔΟΥ/ΕΞΟΔΟΥ (LOOP IN AND OUT). ΣΕ ΑΥΤΗ ΤΗΝ ΠΕΡΙΠΤΩΣΗ ΟΙ ΣΩΛΗΝΕΣ Φ110mm ΝΑ ΕΙΝΑΙ ΤΟΥΛΑΧΙΣΤΟΝ ΤΡΕΙΣ.

ΑΡΧΗ ΗΛΕΚΤΡΙΣΜΟΥ ΚΥΠΡΟΥ
ELECTRICITY AUTHORITY OF CYPRUS

ΚΕΝΤΡΙΚΑ ΓΡΑΦΕΙΑ / HEAD OFFICE

ΤΙΤΛΟΣ/TITLE **ΔΩΜΑΤΙΑ ΜΕΤΡΗΤΩΝ**
- ΣΕΙΡΑ : ΑΝΕΞΑΡΤΗΤΟ ΧΑΜΗΛΟ ΕΡΜΑΡΙ
- ΤΥΠΟΣ : BACK TO BACK ΓΙΑ ΔΥΟ ΟΙΚΙΕΣ - ΙΣΟΜΕΡΗ ΔΙΑΤΑΞΗ ΧΩΡΟΥ / ΟΙΚΙΑ
- ΑΡ.ΜΕΤΡΗΤΩΝ : 2 - 3ΦΑΣΙΚΟΙ ΑΝΑ ΟΙΚΙΑ
- ΔΥΝΑΤ. ΣΥΝΟΛ. ΦΟΡΤΙΟΥ : 2Χ100Α

Σχέδιο/Drawn	Ελεγχος/Checked	Εγκριση/Approved	Ημερομηνία/Date
Α.Γεωργίου	Μ.Κυλίλη	Κ.Κόκκινος Σ.Παπαδούρης	ΦΕΒΡΟΥΑΡ. 2012
Κλίμακα/Scale 1:20	Αρ.Σχ/Dwg No. **7540014-14** Παλιός Αρ.Σχ/Old drg.No. TQ/252-14		Φύλ./Sheet **14** Εκδ./Edition **1**

Ον. Αρχείου/Filename:F:\DISTRIBUTION CONSTRUCTION\DISTRIBUTION CODE OF PRACTICE\CURRENT ISSUE\U-G 754 000 GR\7540014_1-18.dwgLAYOUT:7540014-14