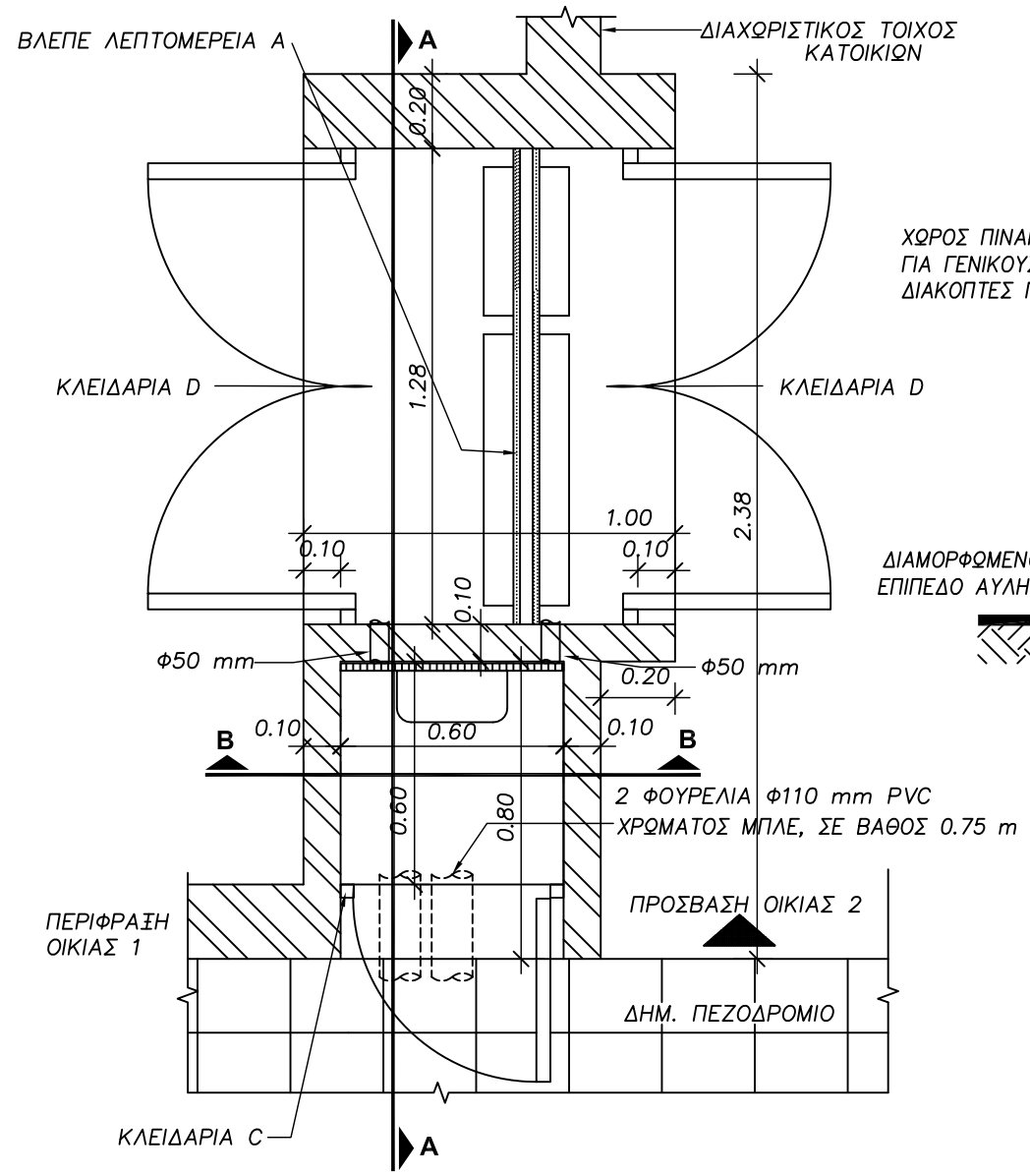

ΚΑΤΟΨΗ

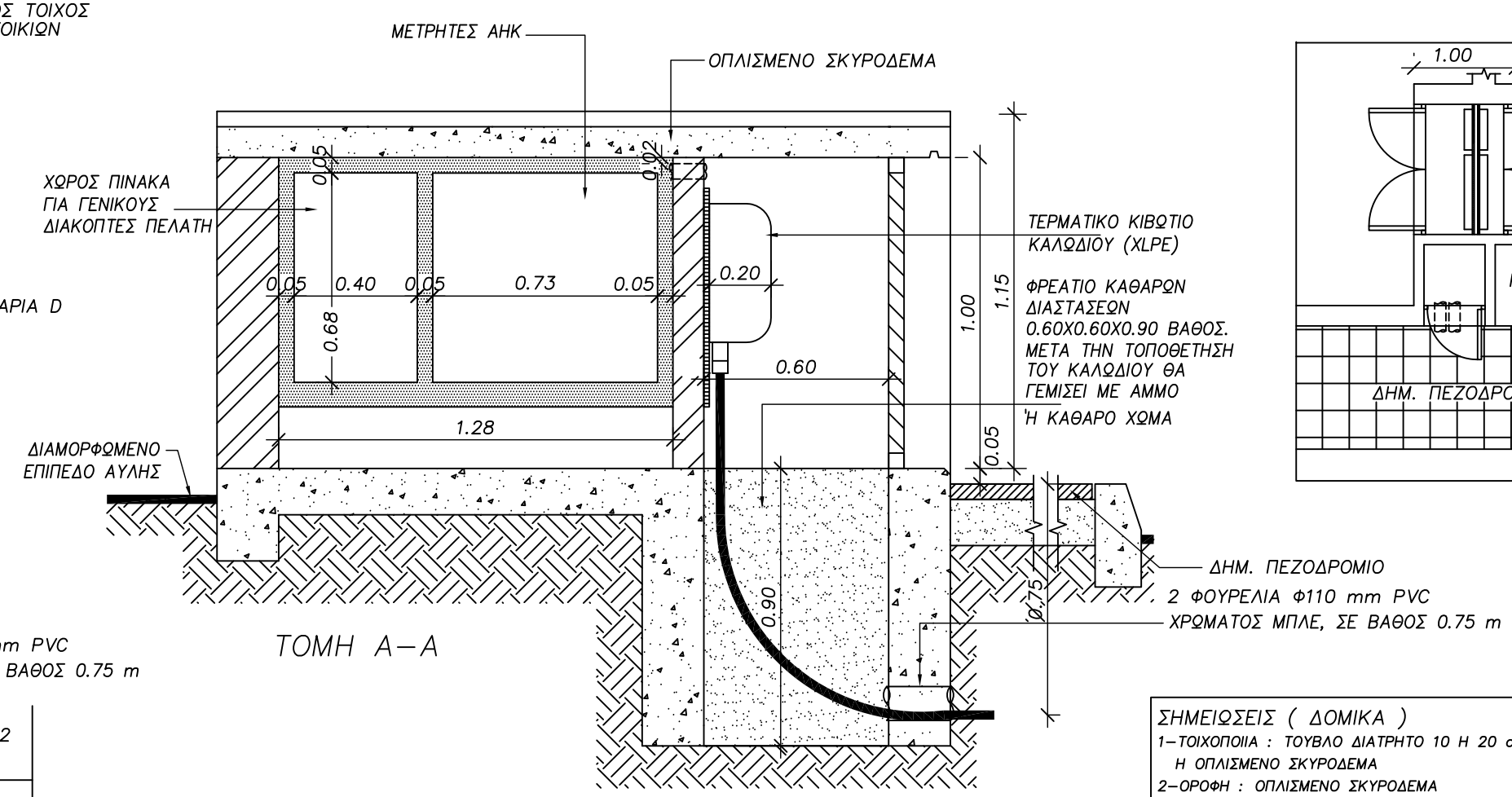

ΤΟΜΗ Α–Α

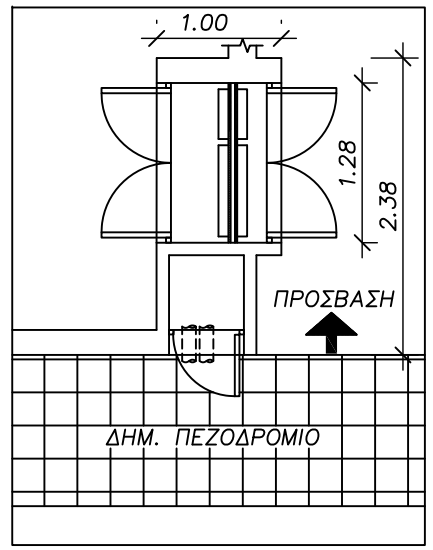

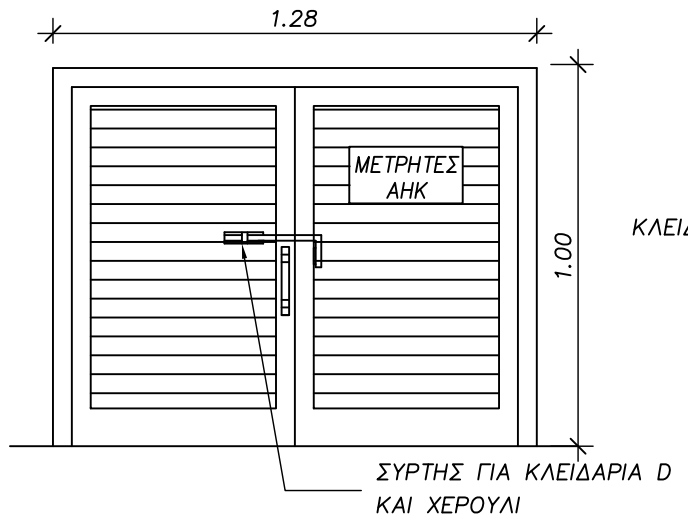

ΟΨΗ ΑΛΟΥΜΙΝΕΝΙΑΣ ΠΟΡΤΑΣ ΣΤΟ ΧΩΡΟ ΑΗΚ–ΗΛΕΚΤΡΟΛΟΓΟΥ

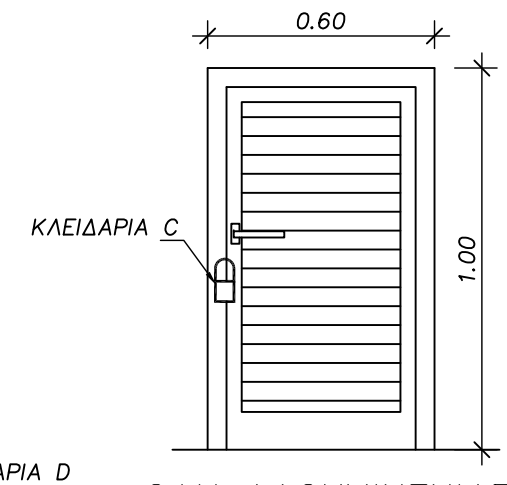

ΟΨΗ ΑΛΟΥΜΙΝΕΝΙΑΣ ΠΟΡΤΑΣ ΧΩΡΟΥ ΑΗΚ

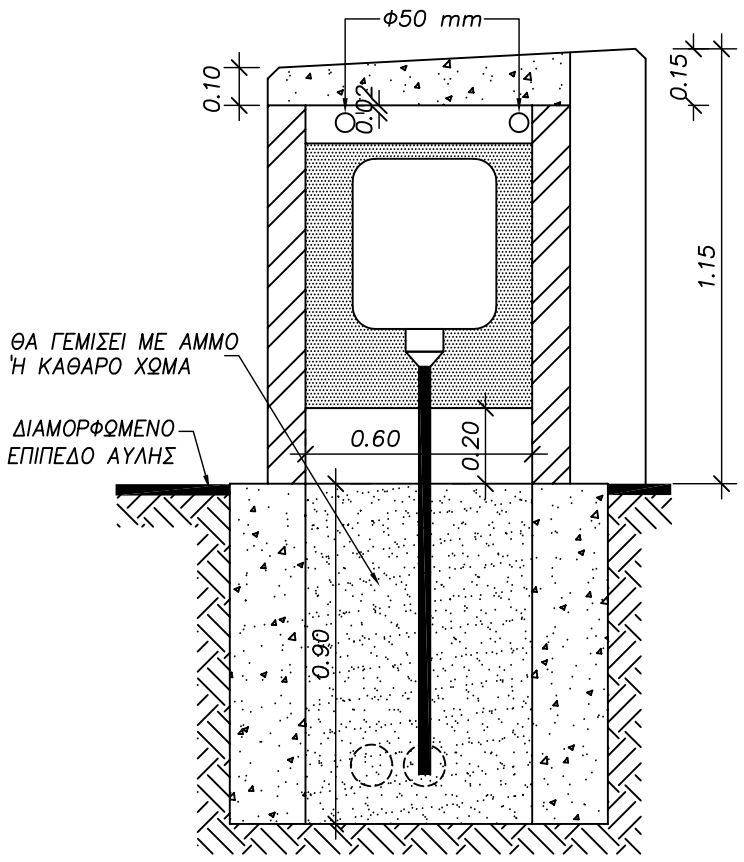

ΤΟΜΗ Β–Β

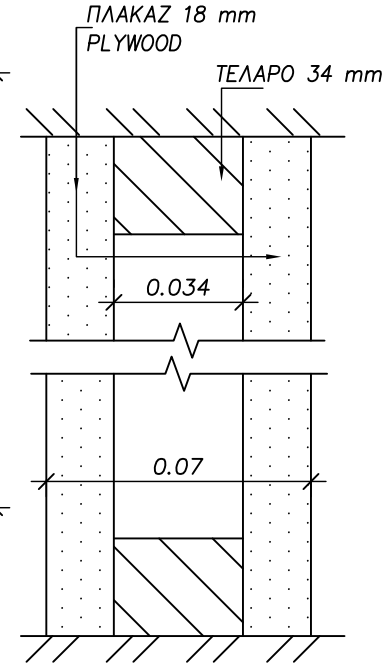

ΛΕΠΤΟΜΕΡΕΙΑ Α
ΚΛΙΜΑΚΑ 1:5

ΣΗΜΕΙΩΣΕΙΣ (ΔΟΜΙΚΑ)

1–ΤΟΙΧΟΠΟΙΙΑ : ΤΟΥΒΛΟ ΔΙΑΤΡΗΤΟ 10 Η 20 cm ,ΤΣΙΜΕΝΤΟΜΠΛΟΚΣ Η ΟΠΛΙΣΜΕΝΟ ΣΚΥΡΟΔΕΜΑ
2–ΟΡΟΦΗ : ΟΠΛΙΣΜΕΝΟ ΣΚΥΡΟΔΕΜΑ
3–ΕΣΩΤΕΡΙΚΑ ΤΕΛΕΙΩΜΑΤΑ :
3 ΧΕΡΙΑ ΣΟΥΒΑΣ ΚΑΙ 2 ΧΕΡΙΑ ΠΟΓΙΑ ΕΞΩΤ. ΧΡΗΣΗΣ
4–ΕΞΩΤΕΡΙΚΑ ΤΕΛΕΙΩΜΑΤΑ : ΣΥΜΦΩΝΩΣ ΟΔΗΓΙΩΝ ΜΕΛΕΤΗΤΗ ΕΡΓΟΥ
5–ΠΟΡΤΑ :
ΜΟΝΟΦΥΛΛΗ ΑΝΟΙΓΟΜΕΝΗ ΑΠΟ ΑΛΟΥΜΙΝΙΟ ΜΕ ΣΤΑΘΕΡΑ ΦΥΛΛΑΡΑΚΙΑ ΤΥΠΟΥ "Z" (MU 641), ΑΝΤΙΚΟΥΝΟΥΠΙΚΟ ΔΙΚΤΥ ΕΣΩΤΕΡΙΚΑ ΚΑΙ ΚΛΕΙΔΑΡΙΑ .
ΧΡΩΜΑ: ΤΗΣ ΕΠΙΛΟΓΗΣ ΤΟΥ ΜΕΛΕΤΗΤΗ ΤΟΥ ΕΡΓΟΥ

ΣΗΜΕΙΩΣΕΙΣ (ΗΛΕΚΤΡΟΛΟΓΙΚΑ)

6–ΤΟ ΣΧΕΔΙΟ ΙΣΧΥΕΙ ΓΙΑ ΔΥΟ ΤΡΙΦΑΣΙΚΟΥΣ ΜΕΤΡΗΤΕΣ ΜΕΧΡΙ ΚΑΙ 100Α ΚΑΙ ΔΕΚΤΗ ΑΝΑ ΟΙΚΙΑ ΚΑΙ ΠΡΟΝΟΙΑ ΓΙΑ ΦΩΤΟΒΟΛΤΑΙΚΟ 1–Φ.
7–ΟΙ ΠΡΟΝΟΙΕΣ ΓΙΑ ΜΕΤΑΦΟΡΑ ΤΟΥ ΡΕΥΜΑΤΟΣ ΑΠΟ ΤΟΝ ΓΕΝΙΚΟ ΔΙΑΚΟΠΤΗ ΜΕΧΡΙ ΤΗΝ ΚΑΤΟΙΚΙΑ ΕΙΝΑΙ ΕΥΘΥΝΗ ΤΟΥ ΗΛΕΚΤΡΟΛΟΓΟΥ
8–ΤΟ ΣΧΕΔΙΟ ΙΣΧΥΕΙ ΜΟΝΟ ΓΙΑ ΑΣΦΑΛΕΙΟΚΙΒΩΤΙΟ ΜΕΧΡΙ 200Α.
9–ΤΟ ΣΧΕΔΙΟ ΜΠΟΡΕΙ ΝΑ ΧΡΗΣΙΜΟΠΟΙΗΘΕΙ ΚΑΙ ΓΙΑ ΚΑΛΩΔΙΑ ΠΑΡΟΧΗΣ ΕΙΣΟΔΟΥ/ΕΞΟΔΟΥ (LOOP IN AND OUT). ΣΕ ΑΥΤΗ ΤΗΝ ΠΕΡΙΠΤΩΣΗ ΟΙ ΣΩΛΗΝΕΣ Φ110mm ΝΑ ΕΙΝΑΙ ΤΟΥΛΑΧΙΣΤΟΝ ΔΥΟ.

ΑΡΧΗ ΗΛΕΚΤΡΙΣΜΟΥ ΚΥΠΡΟΥ
ELECTRICITY AUTHORITY OF CYPRUS

ΚΕΝΤΡΙΚΑ ΓΡΑΦΕΙΑ / HEAD OFFICE

ΤΙΤΛΟΣ/TITLE **ΔΩΜΑΤΙΑ ΜΕΤΡΗΤΩΝ**
- ΣΕΙΡΑ : ΑΝΕΞΑΡΤΗΤΟ ΧΑΜΗΛΟ ΕΡΜΑΡΙ
- ΤΥΠΟΣ : BACK TO BACK - ΔΥΟ ΟΙΚΙΕΣ - ΑΝΙΣΟΜΕΡΗ ΔΙΑΤΑΞΗ ΧΩΡΟΥ / ΟΙΚΙΑ
- ΑΡ.ΜΕΤΡΗΤΩΝ : 2 - 3ΦΑΣΙΚΟΙ + ΔΕΚΤΗΣ ΑΝΑ ΟΙΚΙΑ
- ΔΥΝΑΤ. ΣΥΝΟΛ. ΦΟΡΤΙΟΥ : 2x100A

Σχέδιο/Drawn	Ελεγχος/Checked	Εγκριση/Approved	Ημερομηνία/Date
Μ. Μιχαήλ	Μ.Κυλίλη	Κ.Κόκκινος Σ.Παπαδούρης	ΦΕΒΡΟΥΑΡ. 2012

Κλίμακα/Scale	Αρ.Σχ/Dwg No.	Φύλ./Sheet	Εκδ./Edition
1:20	**7540014-15**	15	1
	Παλιός Αρ.Σχ/Old drg.No. TQ/252-15		

Ov. Αρχείου/Filename:F:\DISTRIBUTION CONSTRUCTION\DISTRIBUTION CODE OF PRACTICE\CURRENT ISSUE\U-G 754 000 GR\7540014_1-16.dwgLAYOUT:7540014-15