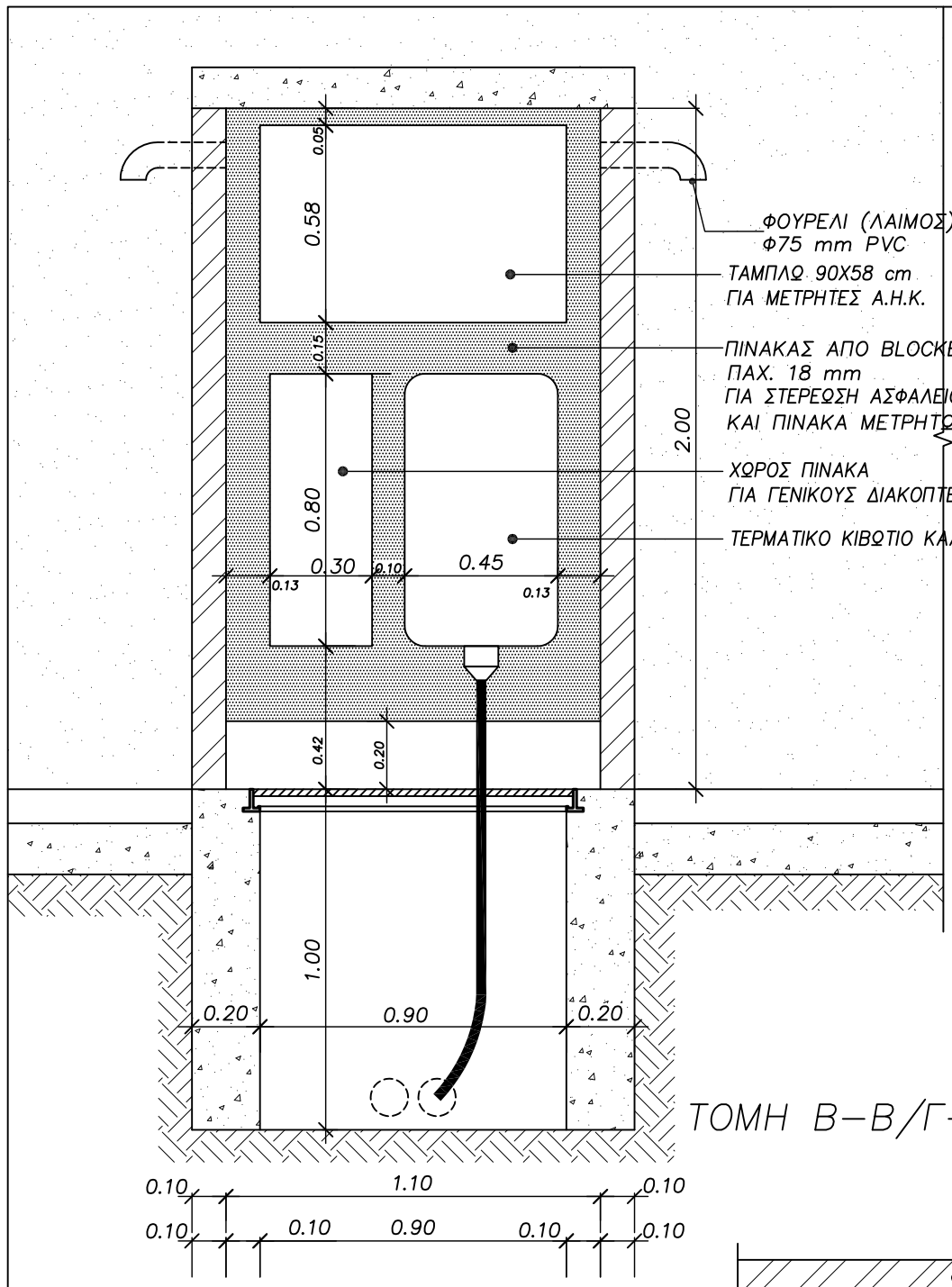

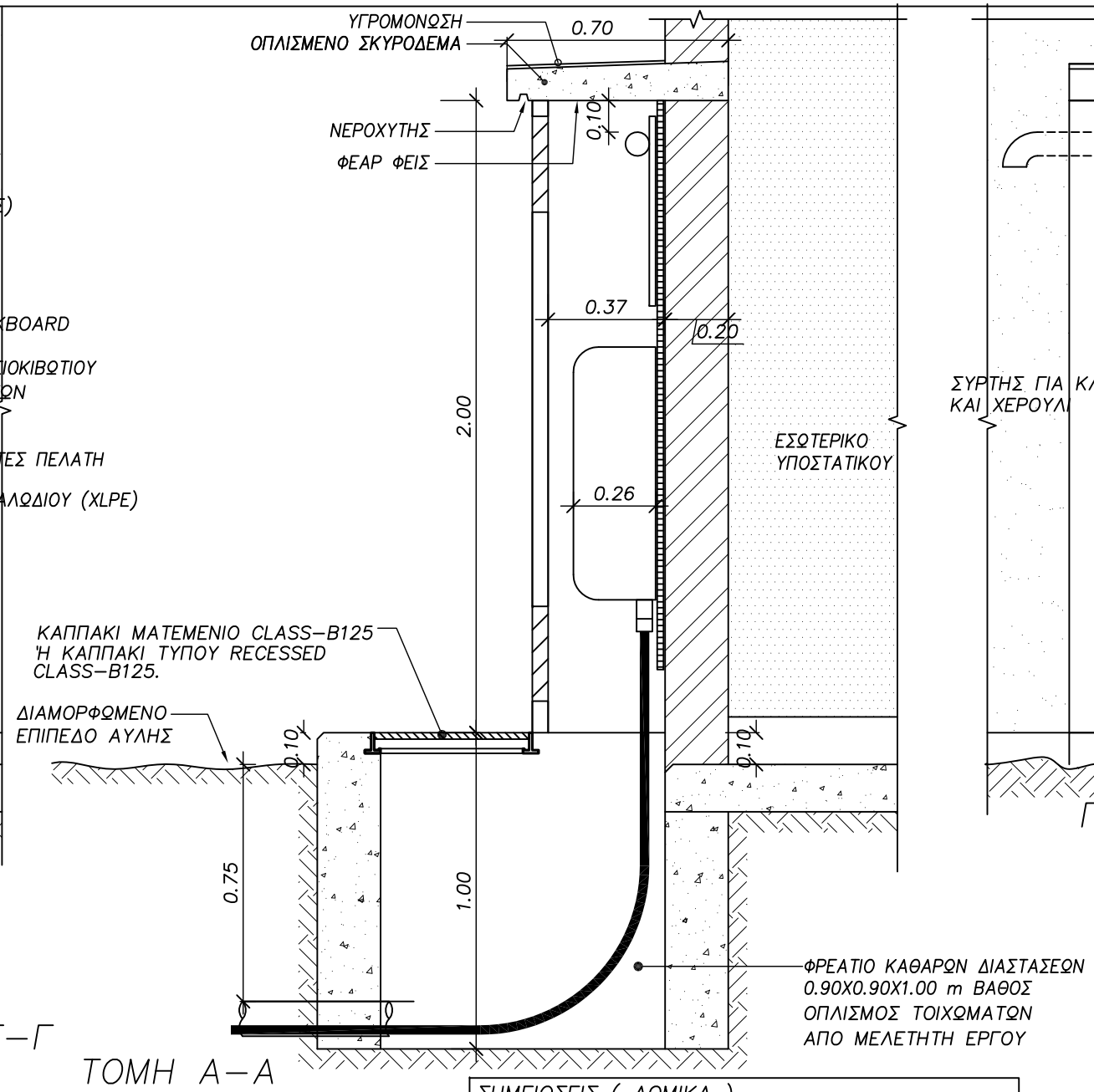

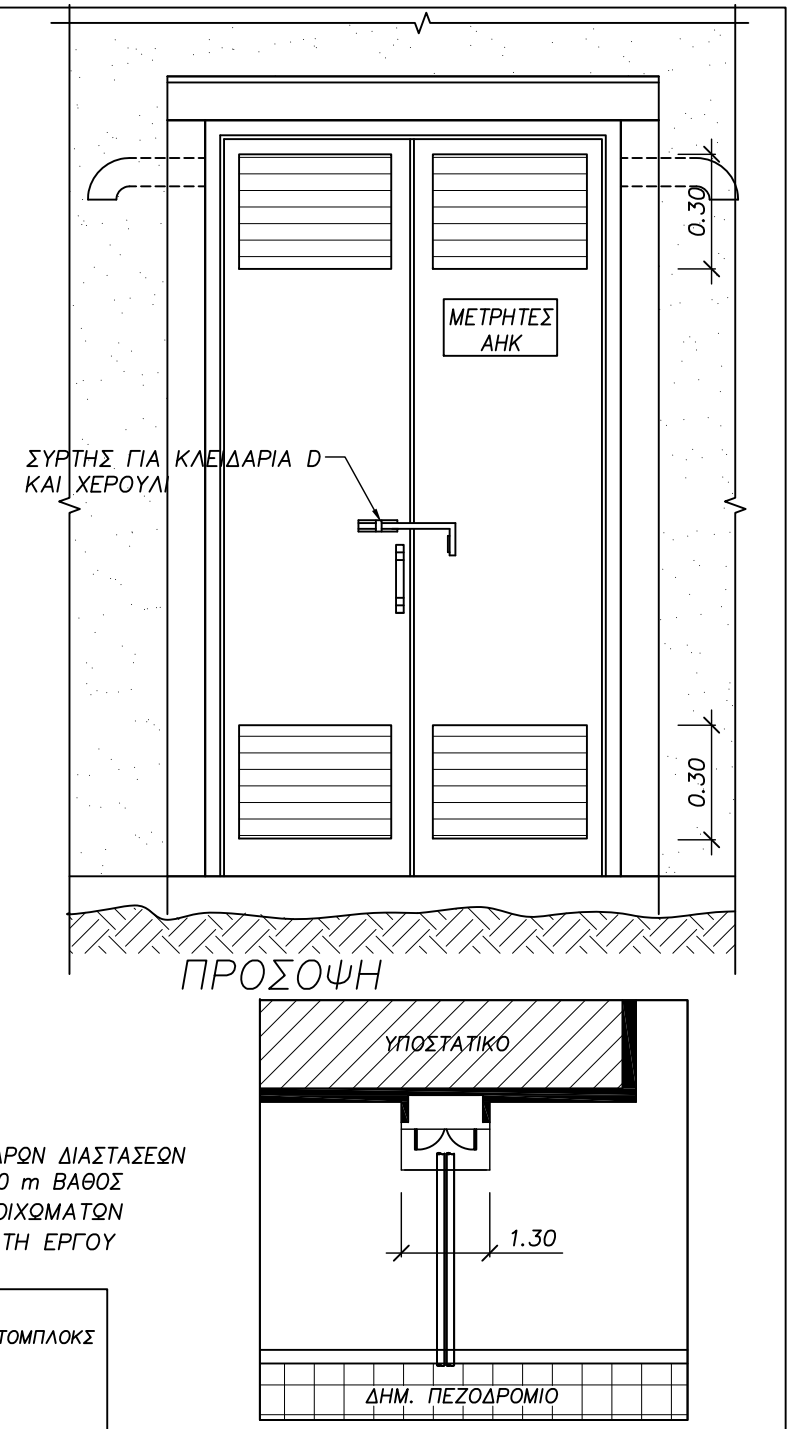

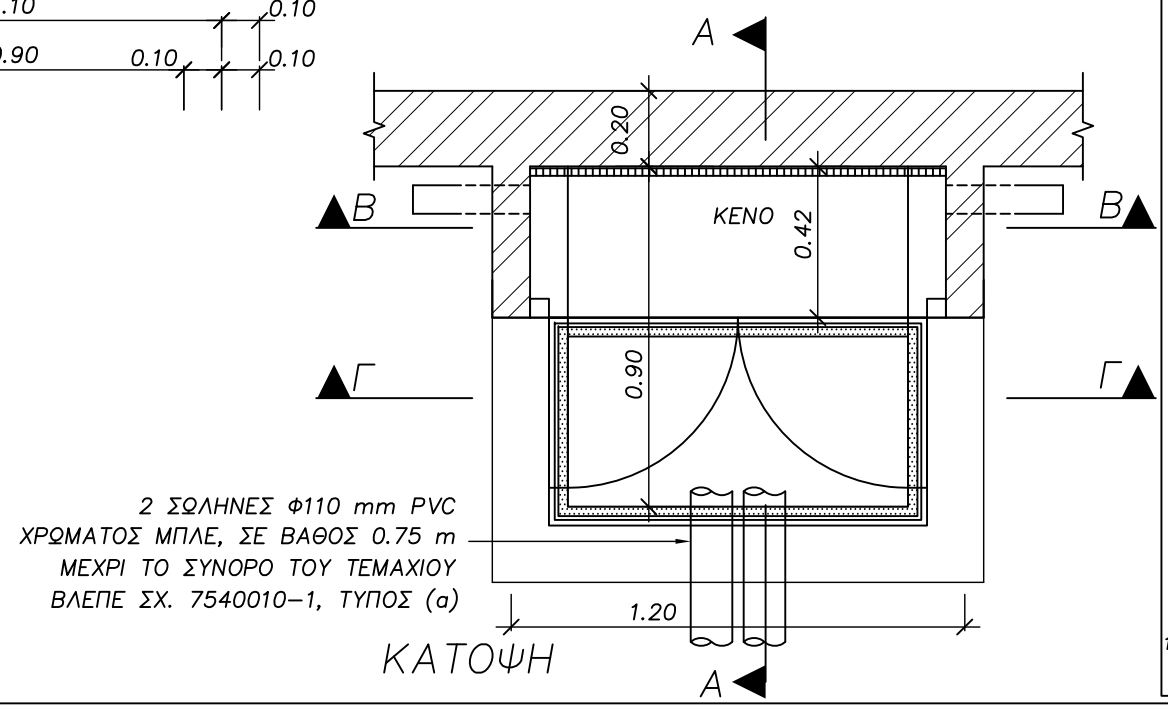

ΣΗΜΕΙΩΣΕΙΣ (ΔΟΜΙΚΑ)

1–ΤΟΙΧΟΠΟΙΙΑ : ΤΟΥΒΛΟ ΔΙΑΤΡΗΤΟ 10 Η 20 cm ,ΤΣΙΜΕΝΤΟΜΠΛΟΚΣ Η ΟΠΛΙΣΜΕΝΟ ΣΚΥΡΟΔΕΜΑ

2–ΟΡΟΦΗ : ΟΠΛΙΣΜΕΝΟ ΣΚΥΡΟΔΕΜΑ

3–ΕΣΩΤΕΡΙΚΑ ΤΕΛΕΙΩΜΑΤΑ :
3 ΧΕΡΙΑ ΣΟΥΒΑΣ ΚΑΙ 2 ΧΕΡΙΑ ΠΟΓΙΑ ΕΞΩΤ. ΧΡΗΣΗΣ

4–ΕΞΩΤΕΡΙΚΑ ΤΕΛΕΙΩΜΑΤΑ : ΣΥΜΦΩΝΩΣ ΟΔΗΓΙΩΝ ΜΕΛΕΤΗΤΗ ΕΡΓΟΥ

5–ΠΟΡΤΑ :
ΔΙΦΥΛΛΗ ΑΝΟΙΓΟΜΕΝΗ ΑΠΟ ΑΛΟΥΜΙΝΙΟ ΜΕ ΣΤΑΘΕΡΑ ΦΥΛΛΑΡΑΚΙΑ ΤΥΠΟΥ "Z" (MU 641), ΑΝΤΙΚΟΥΝΟΥΠΙΚΟ ΔΙΚΤΥ ΕΣΩΤΕΡΙΚΑ ΚΑΙ ΣΥΡΤΗ ΠΑΝΩ.
ΧΡΩΜΑ: ΤΗΣ ΕΠΙΛΟΓΗΣ ΤΟΥ ΜΕΛΕΤΗΤΗ ΤΟΥ ΕΡΓΟΥ

ΣΗΜΕΙΩΣΕΙΣ (ΗΛΕΚΤΡΟΛΟΓΙΚΑ)

6–ΤΟ ΣΧΕΔΙΟ ΙΣΧΥΕΙ ΜΟΝΟ ΓΙΑ ΔΥΟ ΤΡΙΦΑΣΙΚΟΥΣ ΜΕΤΡΗΤΕΣ ΜΕΧΡΙ ΚΑΙ 100Α + ΔΕΚΤΗ ΚΑΙ ΠΡΟΝΟΙΑ ΓΙΑ ΦΩΤΟΒΟΛΤΑΙΚΟ ΜΕ 1Φ ΜΕΤΡΗΤΗ Η ΓΙΑ 6 ΜΟΝΟΦΑΣΙΚΟΥΣ

7–ΓΙΑ ΕΠΙΠΡΟΣΘΕΤΟΥΣ ΜΕΤΡΗΤΕΣ ΝΑ ΑΥΞΑΝΕΤΑΙ ΑΝΑΛΟΓΑ ΤΟ ΠΛΑΤΟΣ ΤΟΥ ΔΩΜΑΤΙΟΥ ΜΕΤΡΗΤΩΝ

8–ΣΤΑ ΦΡΕΑΤΙΑ ΤΗΣ ΑΗΚ ΔΕΝ ΠΡΕΠΕΙ ΝΑ ΕΓΚΑΘΙΣΤΑΝΤΑΙ ΚΑΛΩΔΙΑ ΤΟΥ ΠΕΛΑΤΗ

9–ΟΙ ΠΡΟΝΟΙΕΣ ΓΙΑ ΜΕΤΑΦΟΡΑ ΤΟΥ ΡΕΥΜΑΤΟΣ ΑΠΟ ΤΟΝ ΓΕΝΙΚΟ ΔΙΑΚΟΠΤΗ ΜΕΧΡΙ ΤΗΝ ΚΑΤΟΙΚΙΑ ΕΙΝΑΙ ΕΥΘΥΝΗ ΤΟΥ ΗΛΕΚΤΡΟΛΟΓΟΥ

10–ΤΟ ΣΧΕΔΙΟ ΙΣΧΥΕΙ ΜΟΝΟ ΓΙΑ ΚΑΛΩΔΙΑ ΠΑΡΟΧΗΣ ΜΕΧΡΙ 300mm² ΚΑΙ ΑΣΦΑΛΕΙΟΚΙΒΩΤΙΟ ΜΕΧΡΙ 400Α.

11–ΤΟ ΣΧΕΔΙΟ ΜΠΟΡΕΙ ΝΑ ΧΡΗΣΙΜΟΠΟΙΗΘΕΙ ΚΑΙ ΓΙΑ ΚΑΛΩΔΙΑ ΠΑΡΟΧΗΣ ΕΙΣΟΔΟΥ/ΕΞΟΔΟΥ (LOOP IN AND OUT). ΣΕ ΑΥΤΗ ΤΗΝ ΠΕΡΙΠΤΩΣΗ ΟΙ ΣΩΛΗΝΕΣ Φ110mm ΝΑ ΕΙΝΑΙ ΤΟΥΛΑΧΙΣΤΟΝ ΤΡΕΙΣ.

ΑΡΧΗ ΗΛΕΚΤΡΙΣΜΟΥ ΚΥΠΡΟΥ
ELECTRICITY AUTHORITY OF CYPRUS

ΚΕΝΤΡΙΚΑ ΓΡΑΦΕΙΑ / HEAD OFFICE

ΤΙΤΛΟΣ/TITLE

ΔΩΜΑΤΙΑ ΜΕΤΡΗΤΩΝ

- ΣΕΙΡΑ : ΕΝΤΟΙΧΙΣΜΕΝΟ ΕΡΜΑΡΙ
- ΤΥΠΟΣ : ΨΗΛΟ - ΠΑΡΟΧΗ ΑΠΟ ΜΠΡΟΣΤΑ
- ΑΡ. ΜΕΤΡΗΤΩΝ : 2 - 3ΦΑΣΙΚΟΙ + ΔΕΚΤΗΣ / 6 ΜΟΝΟΦΑΣΙΚΟΙ
- ΔΥΝΑΤ. ΣΥΝΟΛ. ΦΟΡΤΙΟΥ : 2Χ100Α

Σχέδιο/Drawn	Ελεγχος/Checked	Εγκριση/Approved	Ημερομηνία/Date
Π.Βαλανίδου	Μ.Κυλίλη	Κ.Κόκκινος Σ.Παπαδούρης	ΦΕΒΡΟΥΑΡ. 2012

Κλίμακα/Scale	Αρ.Σχ/Dwg No.	Φύλ./Sheet	Εκδ./Edition
1:20	7540015-7	7	1
	Παλιός Αρ.Σχ/Old drg.No. TQ/253-7		

Ονομα Αρχείου/Filename: F:\DISTRIBUTION CONSTRUCTION\DISTRIBUTION CODE OF PRACTICE\CURRENT ISSUE\U-G 754 000 GR\7540015_1-20.dwgLAYOUT:7540015-7